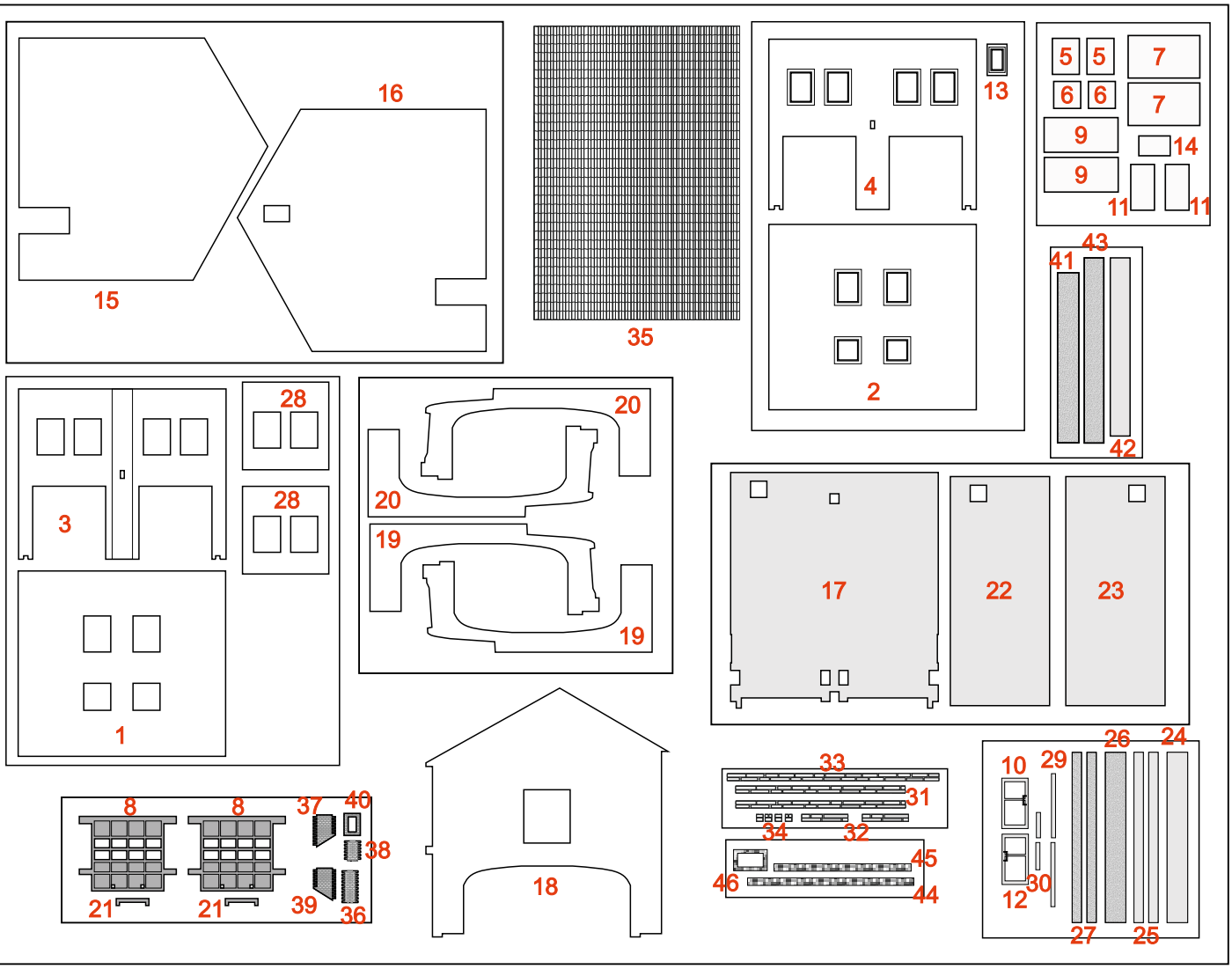
16
15
35
13
4
2
5
5
7
6
6
7
9
14
9
11
11
43
41
42
28
28
3
1
20
20
19
19
17
22
23
18
33
31
34
32
45
46
44
10
29
26
24
30
12
27
25
8
8
37
40
38
21
21
39
36

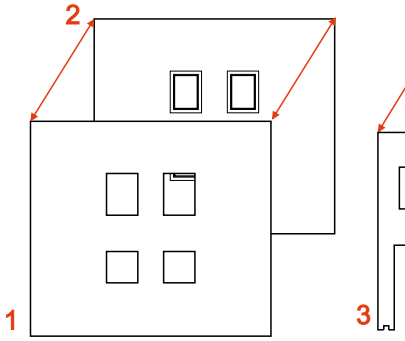
2
1
4
3

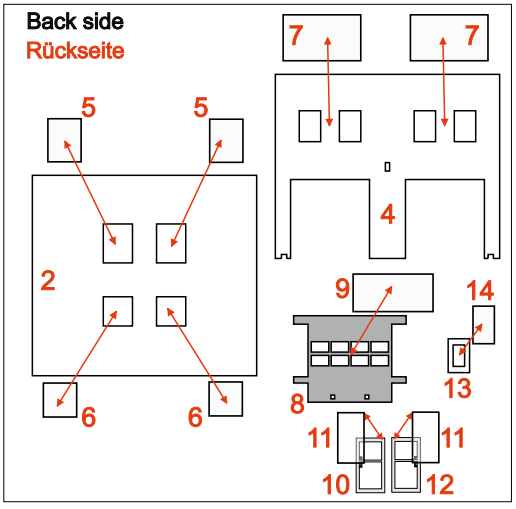
Back side
Rückseite
7
7
5
5
4
2
9
14
13
8
6
6
11
11
10
12

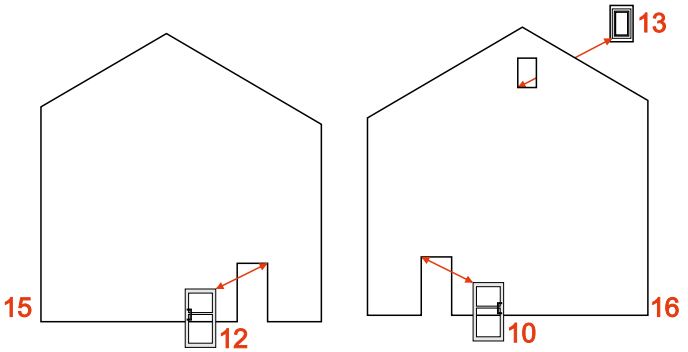
15
12
13
16
10

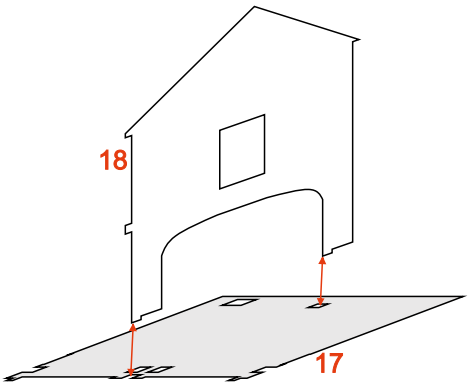
18
17

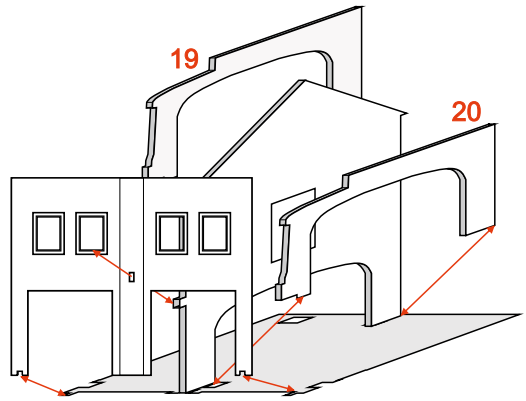

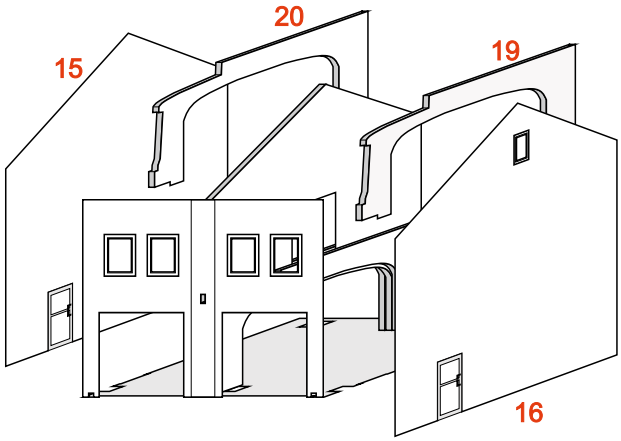

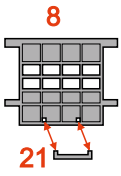

x2

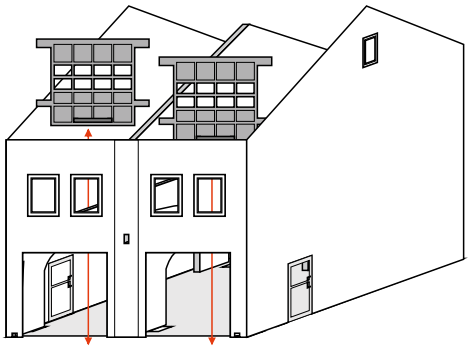

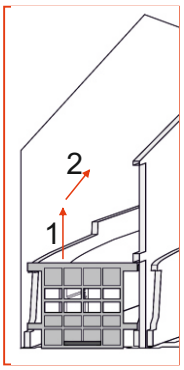

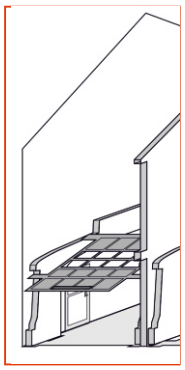

Option

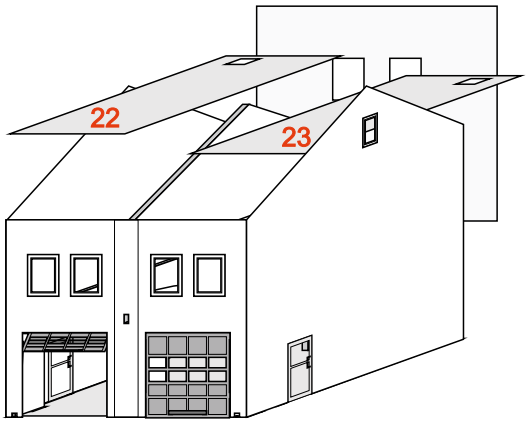

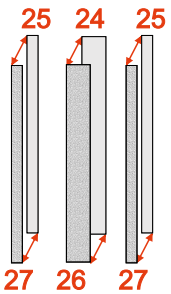

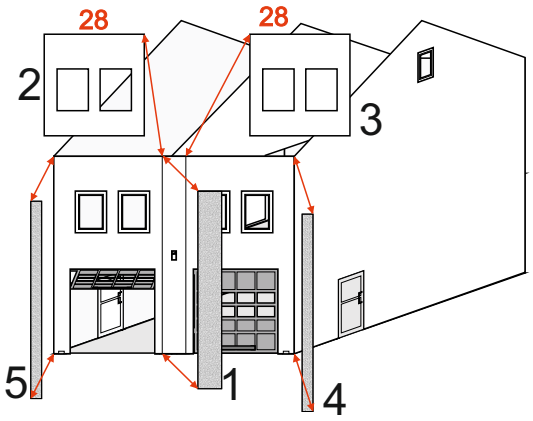

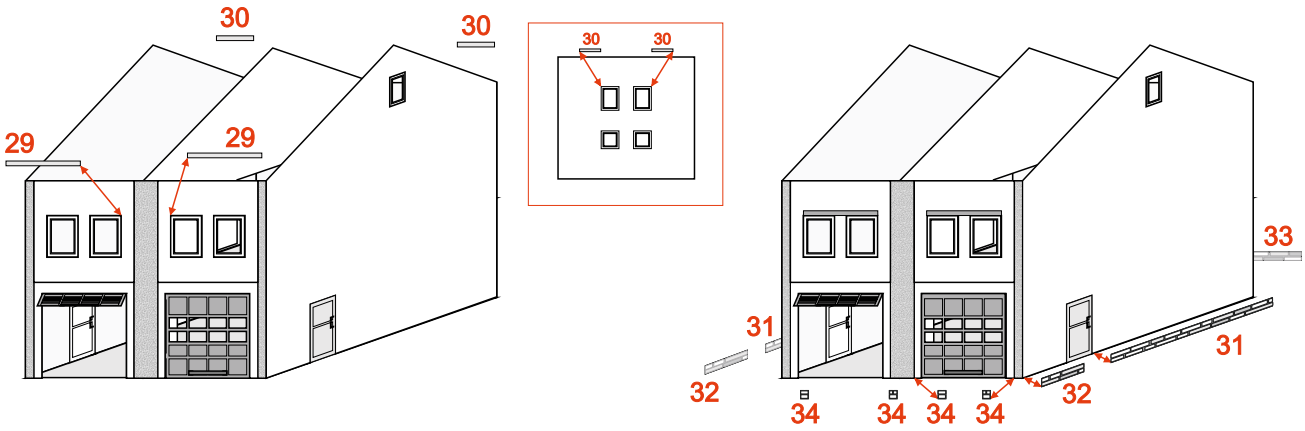

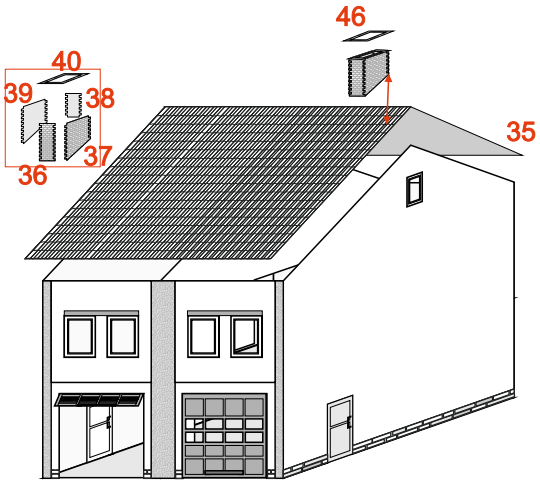
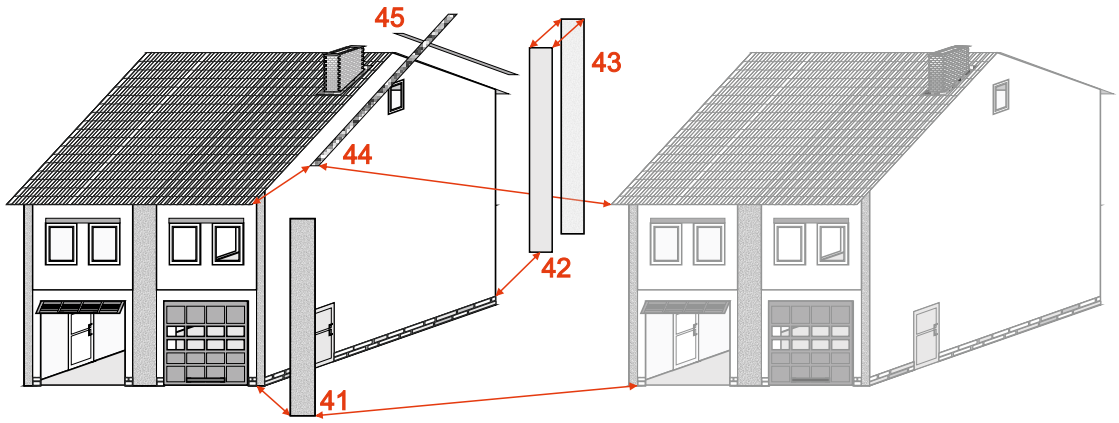
* Only for extension
Nur für Erweiterung